YONGNUO SPEEDLITE YN460II Gebrauchsanweisung/www.foto-abc.de

Zu Ihrer Sicherheit: Bitte lesen Sie sich diese Gebrauchsanweisung sorgfältig durch ehe Sie den Blitz zum ersten Mal benutzen. Bewahren Sie die Bedienungsanleitung außerdem gut auf, damit Sie bei Bedarf darauf zurückgreifen können.

Warnung:
- Um Feuer oder elektrische Schläge zu vermeiden, setzen Sie dieses Produkt weder Regen noch Feuchtigkeit aus.
- Blitzen Sie nicht ununterbrochen über 15mal bei voller Stärke.
- Um einen Kurzschluss zu vermeiden, seien Sie sicher dass die Batteriekontakte sicher und in Übereinstimmung mit lokaler Bestimmung positioniert sind. Bitte sorgen Sie dafür, dass Batterien und andere verschluckbare Teile des Blitzapparats nicht in die Nähe von Kindern geraten. Sollte ein Kind doch etwas verschluckt haben, suchen Sie bitte umgehend einen Arzt auf.
- Fotografieren Sie jemanden nicht von kurzer Distanz in die Augen. Das könnte die Netzhaut beschädigen.
- Um mögliche Sicherheitsunfälle zu vermeiden, wenden Sie den Blitz nicht an Personen an, die ein hohes Maß an Aufmerksamkeit benötigen.

Nehmen Sie bitte die Batterien heraus im Falle von mindestens einer der folgenden Szenarien:
● Der Artikel wird fallen gelassen und der innere Teil des Produktes liegt offen.
● Die Batterie leckt ätzende Flüssigkeiten. Bitte entfernen sie daraufhin die Batterien mit Handschuhen.
● Das Produkt gibt merkwürdigen Geruch ab, raucht oder erhitzt übermäßig.

Demontieren Sie den Blitz nicht und führen Sie auch keine unerlaubten Wartungen durch.
Das Berühren des internen Hochspannungsstromkreises verursacht Elektroschocks. Entfernen Sie die Batterien wenn Sie längere Zeit den Blitz nicht benutzen.

Ⅱ. Fachbezeichnung

01. Reflektor
02. Weitwinkel-Diffusor
03. Blitzkopf
04. Batteriefach
05. Optischer Kontrollsensor
06. Sicherungsring
07. Ständer für den 'heißen Schuh'
08. Pin für den 'heißen Schuh'

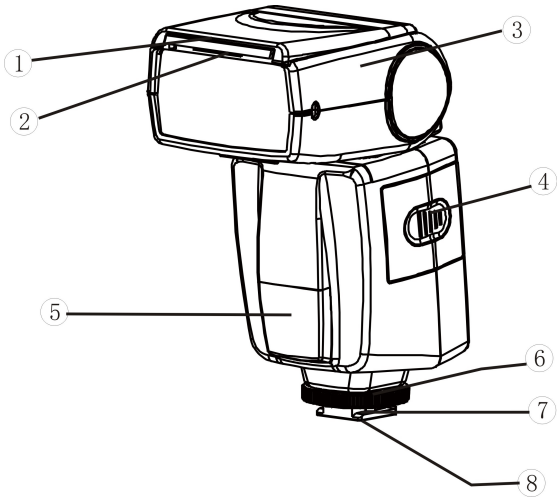

09. Anzeige des Modus (M,S1,S2)
10. Anzeige des Ausgangspegel
11. Batterieanzeige
12. Test Knopf (PILOT)
13. Taste für die Blitzleistung
14. Power-Taste
15. Modus-Taste
16. Mini-Fuß

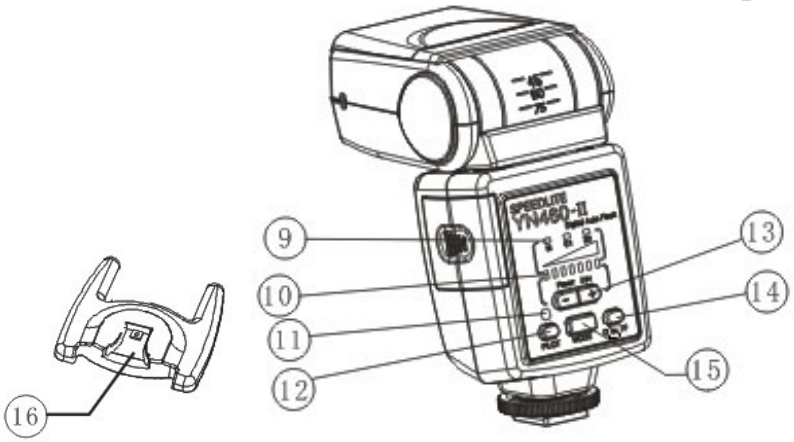

III. Installation

1. Installation der Batterien

- Schieben Sie den Batteriedeckel in die Richtung des Pfeils und öffnen Sie diesen.
- Installieren Sie die Batterien in der vorgegeben Richtung und gehen Sie sicher, dass die Pole (plus, minus) übereinstimmen.
- Schieben Sie den Batteriedeckel in die entgegengesetzte Richtung und schließen Sie das Batteriefach.

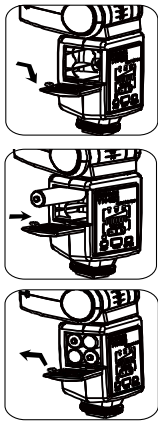

2. Installation des Blitzes auf der Kamera

- Drehen Sie den Knopf in die vorgeschriebene Richtung um den Blitz am höchsten Punkt festzumachen.
- Drücken Sie den 'heißen Schuh' des Blitzes vollständig in den 'heißen Schuh' der Kamera. Drehen Sie den Knopf in die vorgegebene Richtung bis es fest angezogen ist.
- Um den Blitz zu entfernen, lockern Sie den Knopf und drücken Sie anschließend den Blitz aus dem heißen Schuh der Kamera.

IV. Gerät einschalten und den Modus wechseln

1. Anschalten

- Halten Sie den Power-Schalter für zwei Sekunden gedrückt, daraufhin wird das Lämpchen der Batterieanzeige rot leuchten und der Blitz wird anfangen sich aufzuladen. Nach ein paar weiteren Sekunde leuchtet das Lämpchen grün und Sie können anfangen zu fotografieren.
- Wenn das Lämpchen der Batterieanzeige über 60 Sekunden rot leuchtet benötigen Sie neue Batterien. In so einem Fall wird sich der Blitz automatisch ausschalten und Sie müssen die Batterien austauschen.
- Sie sollten den Test-Knopf PILOT benutzen um sicherzugehen, dass der Blitz normal funktioniert.
- Nach der Benutzung des Blitzapparats halten sie den Power-Schalter für 2 Sekunden gedrückt und der Blitz geht wieder aus.

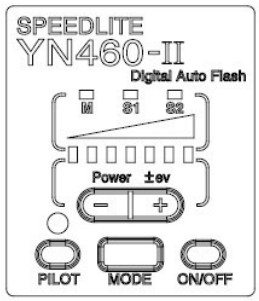

2. M Modus

In diesem Modus können Sie die Leuchtdichte des Blitzes einstellen wie es für Sie am besten ist; die Level der Leuchtdichten werden durch den Indikator für die Leuchtdichte dargestellt. Wenn Sie Fotos schießen, brauchen Sie nur die Leuchtdichte des Blitzes einzustellen, die Kamera anpassen und dann auf den Auslöser drücken, das Blitzlicht wird daraufhin gleichzeitig mit dem Auslöser hervorgerufen.

3. S1/S2 Modus

Drücken Sie die Modus-Taste damit der Blitz in den S1/S2 Modus gelangt. Diese Modi sind für Slave Blitze geeignet um viele Lichteffekte hervorrufen zu können. S1/S2 Modi sind außerdem für manuell grelle Umwelt und für TTL grelle Umwelt geeignet.

- Wenn der Blitz im S1 Modus ist, wird der Blitz mit dem des Master-Blitz gleichzeitig funktionieren. Um diesen Modus richtig zu benutzen, muss der Master-Blitz als manueller Blitz eingestellt sein und der TTL Blitz muss mit der Vorblitz-Funktion versehen werden. Die Rot-Reduktion-Funktion mit multiplen Blitzen sollte nicht benutzt werden.
- Der S2 Modus ist ähnlich wie der S1 Modus, allerdings unterstützt S2 den Master-Blitz im TTL Modus. Wenn der S1 Modus keinen gleichzeitigen Blitz mit dem eingebauten Blitz hervorrufen kann, probieren Sie das gleiche nochmal im S2 Modus aus.

Batteriesparmodus:
Wenn der Leerlauf für ***3 Minuten*** im ***M Modus*** läuft, gerät der Blitz in den Schlafmodus um Batterien einzusparen. Drücken Sie irgendeinen Knopf um den Blitz aus dem Schlafmodus zu holen. Lassen Sie den Blitz über ***30 Minuten*** im Leerlauf, schaltet er sich automatisch aus. Im ***S1/S2*** schaltet sich der Blitz allerdings erst nach **60 Minuten** automatisch aus

V. Fortgeschrittene Anwendung

1. Feinabstimmungsfunktion

YN460-II hat eine Feinabstimmungsfunktion. Wenn Level 7 der Kontrolle der Leistungsabgabe nicht mit Ihren Anforderungen übereinstimmt, können Sie die Feinabstimmungsfunktion benutzen.
Um Zugang zu dieser Funktion zu bekommen, halten Sie zunächst den MODE-Schalter gedrückt, danach betätigen Sie den PILOT-Schalter sodass das Lämpchen anfängt zu flimmern. Das bedeutet, dass der Blitz in der Feinabstimmungsfunktion gelangt ist. Wenn das passiert ist, drücken Sie die '+' und '-' Knöpfe um alles den Tune der Feinabstimmungsfunktion mit dem der Schrittlänge 1/7 ev abzustimmen um feinere Expositionskontrolle erhalten. Bitte merken Sie sich: Wenn die Leistung voll ist, kann nur die Batterieleistung reduziert werden. Drücken Sie den MODE- oder PILOT-Schalter um die Funktion zu verlassen oder lassen Sie den Blitz für ein paar Sekunden im Leerlauf um aus dem Modus zu gehen.

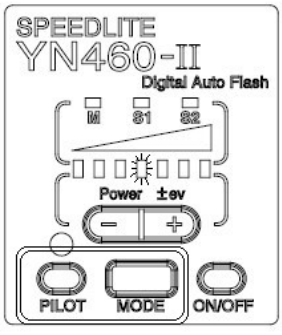

2. Reflektion des Blitzes

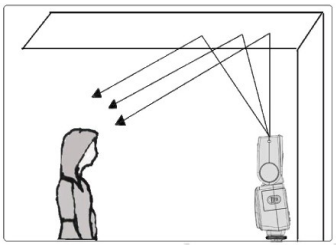

Indirektes Blitzen bedeutet, dass während der Blitzlichtkopf an die Wand ausgerichtet ist, Fotos geschossen werden und das Licht was von der Decke/Wand reflektiert wird um das zu fotografierende Objekt zu belichten, sodass der Schatten hinter dem Objekt verkleinert wird um ein eher natürlichen und weicheren Fotoshooting-Effekt hinzubekommen.

- Wenn die Wand oder die Decke zu weit weg ist, könnte das indirekte Blitzen schwierig werden weil die Belichtung nicht ausreichend ist.
- Die Wand oder die Decke sollten eben und weiß sein um gute Reflektionen hervorzurufen; Wenn die Oberfläche der reflektierenden Flächen nicht weiß ist, könnte ein Farbstich im Foto erscheinen.

3. Benutzung des Reflektionsbrett um Fotos zu schießen

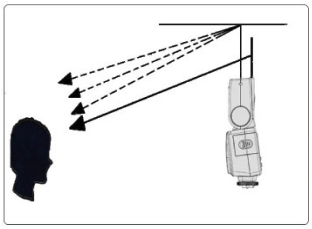

Zeichnen Sie das Reflektionsbrett und das Weitwinkel-Diffusor-Brett außerhalb des Lichtkopfes zur gleichen Zeit und dann drücken Sie das Weitwinkel-Diffusor-Brett weg. Wenn dieses Produkt dafür gemacht ist, wird es einen hervorgehobenen Punkt auf den Augen des Subjekts geben und das wird die Augen charmant wirken lassen. Diese Funktion kann einen optimalen Effekt erreichen wenn der Blitzkopf auf 90 ° steht.

4. Benutzung de Weitwinkel Diffusor

Drücken Sie das Weitwinkel-Diffusor-Brett gegen das Reflektionsbrett und arrangieren sie diese gemäß der Abbildung.
In solch einem Fall wird der Blitzbereich einen Umfang von 18mm gewinnen und der Blitzeffekt wird weicher und natürlicher.

5. Synchronisation auf den Zweiten

Sie können den Geschwindigkeitsregler benutzen um einen nachlaufenden Abstrich für das Objekt zu produzieren und das Blitzlicht wird im gleichen Moment wenn der Regler ausgemacht wird.
(Ihre Kamera muss eine Synchronisationsfunktion eines Non-TTL-Blitzes haben)

6. Anwendung für multiples Licht

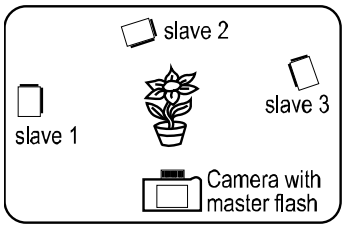

- Benutzen Sie den eingebauten Blitz oder den Aufsatz-Blitz als Master-Blitzgerät
- Positionieren Sie den YN460-II in verschiedene Richtungen.
- Draußen können Radiosignale durch Wände reflektiert werden; daher sollte die Platzierung des Slave Blitzes ausreichend sein.
- Bevor Sie den Blitz positionieren, testen Sie ob der Modus SI/S2 normal synchron funktioniert.
- Platzieren Sie keine Hindernisse zwischen den Hauptblitz und den Slave Blitz, denn das könnte die Übertragung von Radiosignalen blockieren.
- Wenn der Blitz über 30 Minuten im Leerlauf ist und sich im Radio-Blitz-Modus (S1 oder S2) befindet wird sich der Blitz automatisch ausschalten um Batterien einzusparen.

VI. Spezifizierungen

Leitzahl	
(m/ISO 100 und 35mm)	38
(m/ISO 200 und 35mm)	53
Blitz Modi	M, S1, S2
Blitzleistungskontrolle	Level 46 Lichtquantität Ausgangsregler mit 1/7-stop increment
Schaltungsaufbau	Bipolartransistor mit isolierter Gate-Elektrode (IGBT)
Vertikale Drehungswinkel	+ 90/-7
Horizontale Drehungswinkel	+270/0
Stromversorgung	4×Batterien – AA Typ (Alkaline oder Ni-MH sind brauchbar)
Beleuchtungszeiten	100—1500 Mal wenn AA- Batterien benutzt werden
Blitzfolgezeit	circa 4 Sek. wenn AA-Batterien benutzt werden
Farbtemperatur	5600K
Blitzzeit	1/800s ~ 1/20000s
Abmessung (B*H*T)	72mm×135mm×85mm
Gewicht in Netto	250g
Lieferumfang	Blitzlicht (1), Schutztasche (1), Mini-Fuß(1) Gebrauchsanweisung (1)

VII. Mögliche Probleme während des Gebrauchs und Lösungen

1. Dunkle Ecken erscheinen auf den Bildern oder Sie können das Objekt nur lokal beleuchten? Das liegt am Fokus des Lichtkopfes, welcher an dieses Produkt fixiert ist, seien Sie vorsichtig und stellen Sie den Kamerafokus nicht unter 35mm bzw. positionieren Sie die Linse nicht zu nah an das zu fotografierende Objekt während Gebrauchs; Denn. Das Auftreten dieses oben genannten Phänomens ist normal; Sie können den Weitwinkel-Diffusor aus dem Brett hervorheben um den Anwendungsbereich auf 18mm erweitern.
2. Möglicherweise haben Sie das Gefühl, dass das Blitzbedienfeld aufgrund des Schutzfilms schwach auf der Platte ist; Nehmen Sie den Schutzfilm ab um einen klaren visuellen Effekt zu erleben.
3. Bitte vergessen Sie nicht, wenn Sie den Blitz draußen auf einen Schirm installieren, könnte dieser schnell vom Wind runter geblasen werden und daraus resultiert ein kaputter Blitzfuß. Aus diesem Grund sorgen Sie bitte für eine stabile Montage oder vermeiden Sie den Gebrauch Außerhalb.

Die Funktionen dieser Bedienungsanleitung basieren auf Testkonditionen von der Firma The YONGNUO.
Des Weiteren beachten Sie, dass wir Sie nicht in Kenntnis darüber setzen können wenn sich das Design und/oder Spezifizierungen ändern.

The YONGNUO Logo in dieser Bedienungsanleitung beinhaltet die registrierte Marke und die Marke von Shenzhen Yongnuo Photography Equipment Co., Ltd in China und/oder anderen Ländern/Regionen. Alle anderen Marken sind Eigentum der jeweiligen Besitzer.